TA07.PDL

Kennzeichen

ø 7 | M6 | 1-1

10000 | 10 bar

Gewicht

6,7 kg | 9 kg

Drehrichtung

Eingang ⇨ Ausgang

Leistungsdiagramm

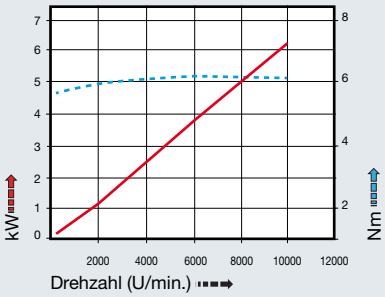
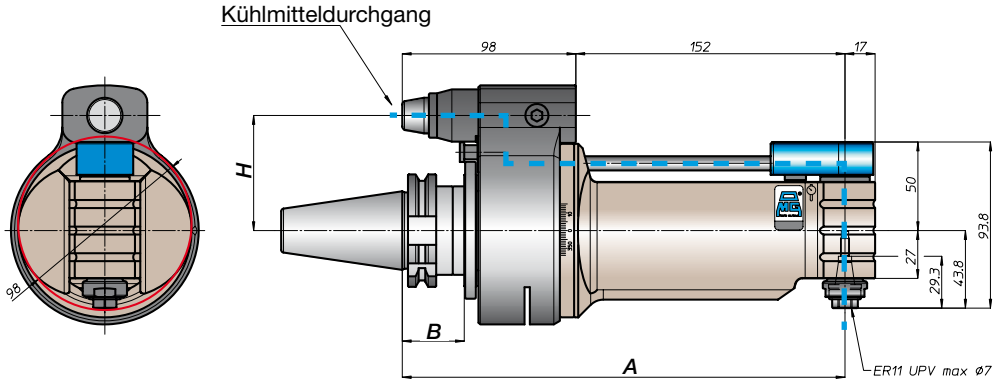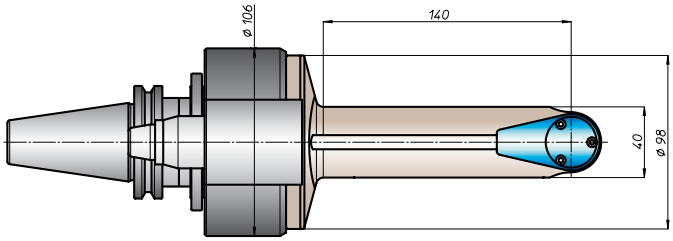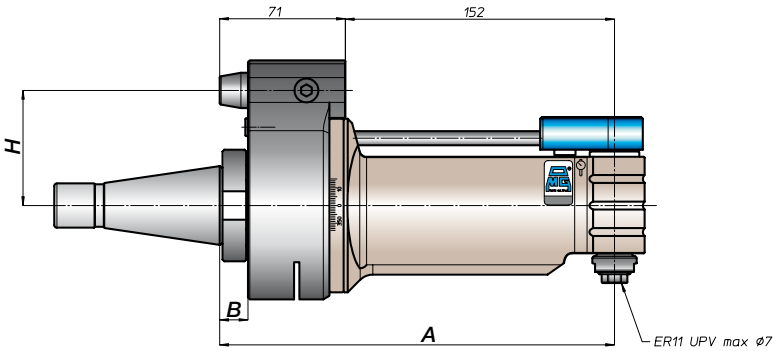
ANTRIEBS-SCHAFT	größe	A	B	H standard	H optional
DIN69871	-	250	35	65	-
	40				
	45			80	110
	50				
ANSIB5.50 CAT	40			65	-
	50			80	110
BT	40			65	
	50	258	45	80	110
DIN69893 HSK	63	259	44	65	
	80		46	80	110
	100				
ISO26623 CAPTO	C5	254		65	
	C6		39		
	C8			80	110
KM	63	250		65	
	80			80	110
	100				
DIN2080	-	220	13	65	-
	40				
	-	223	16	80	110
	50				
ANSIB5.18 NMTB	40	220	13	65	-
	50	223	16	80	110