testa ad angolo - *angle head*

TAV07.CP

caratteristiche/*features*

ø 7 — M6

1-1 — 8000

peso/*weight*

-30: 2,2 kg — -40: 2,6 kg

rotazione/*rotation*

IN → OUT

input — output

prestazioni/*performances*

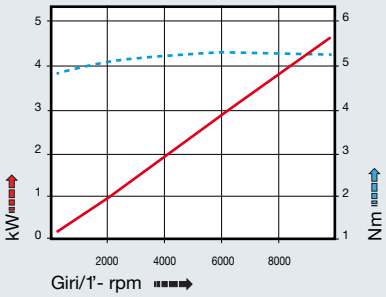

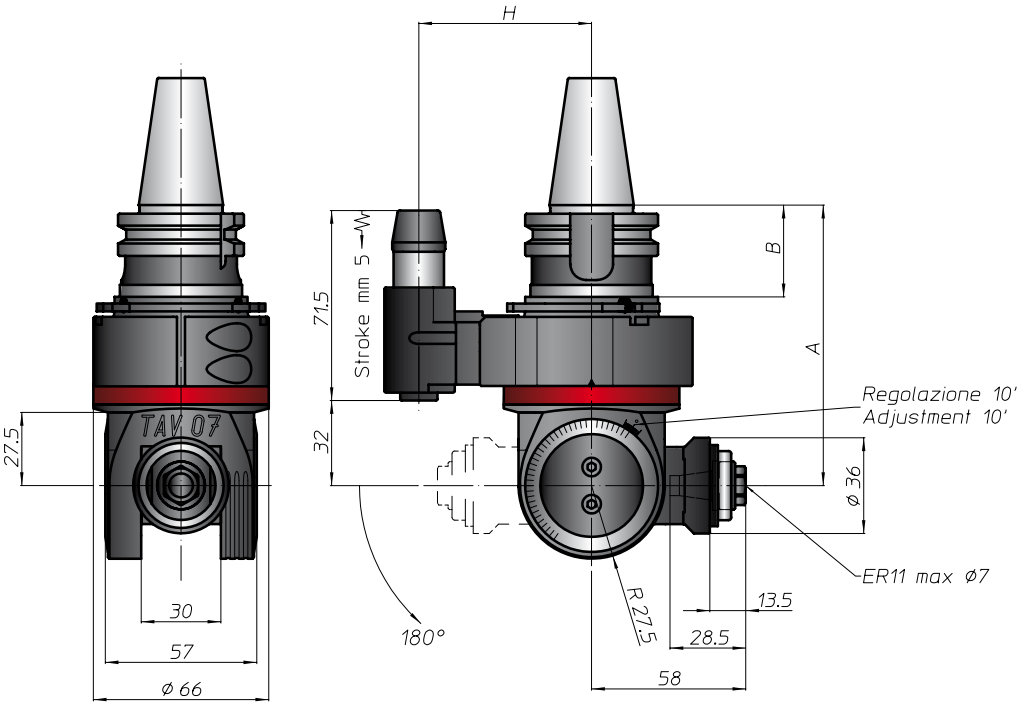

CONO SHANK	size	A	B	H standard	H optional
DIN69871	30	105,5	35	65	-
	40				
	-			-	
	-				
ANSIB5.50 CAT	40			65	-
	-			-	
BT	30			65	-
	40				
DIN69893 HSK	63	114,5	44	65	-
	-		-	-	
	-				
ISO26623 CAPTO	-				
	-				
	-				
KM	-				
	-				
	-				
DIN2080	-				
	-				
	-				
	-				
ANSIB5.18 NMTB	-				
	-				